GUIDE

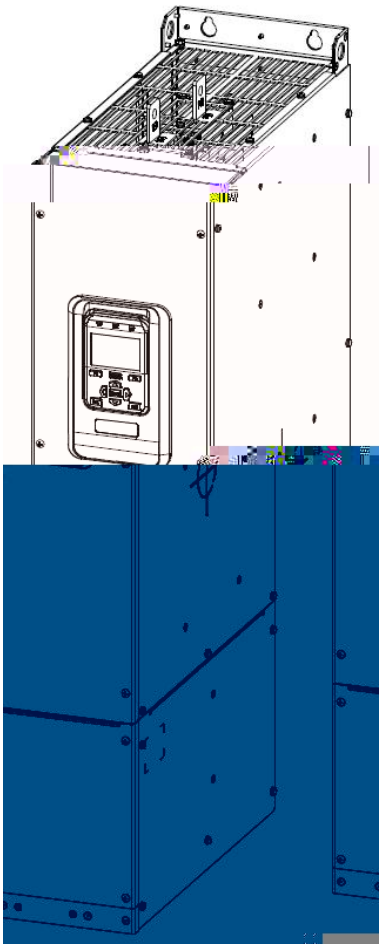

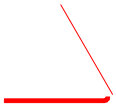

| | |
|---|---|
| | |
| | |
| | |
| | |

| | | |
|---|---|---|
| | | |
| | | |

- 
- 
- 
- 
- 
- 
- 
- 

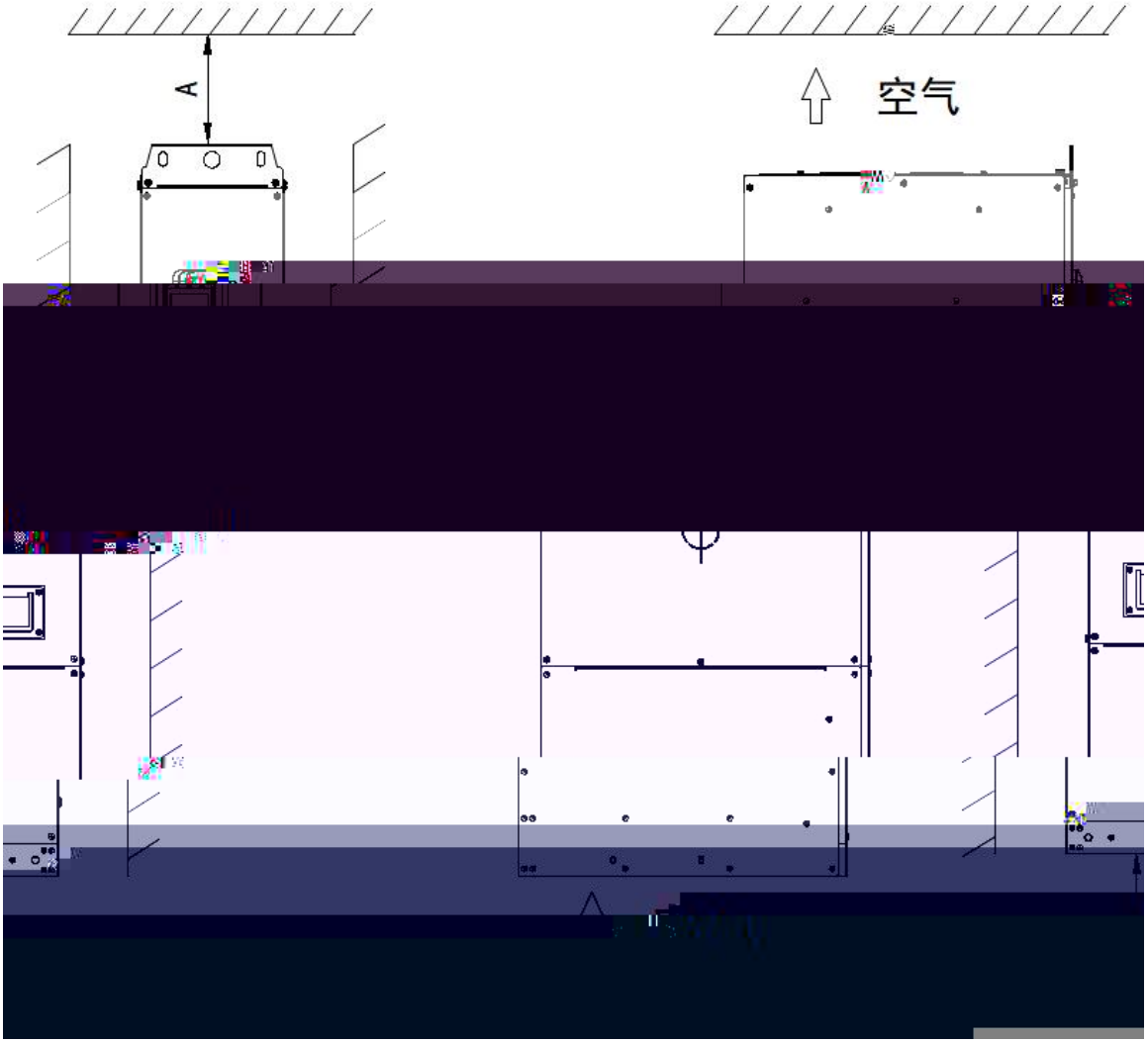
A
空气

| | | |
|---|---|---|
| | | |

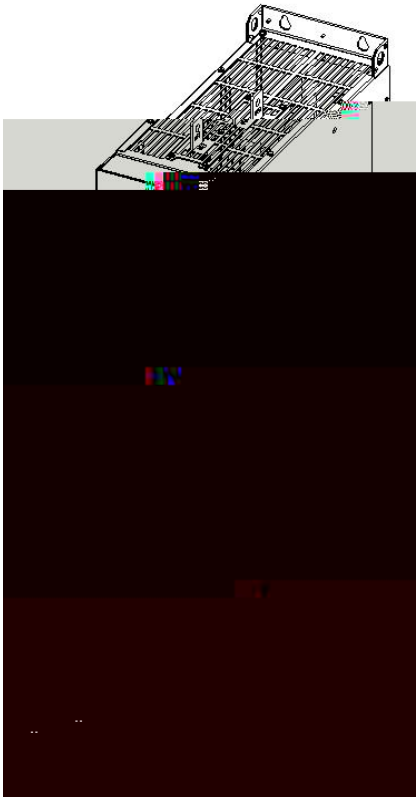

HF680N 09F □□□ 4

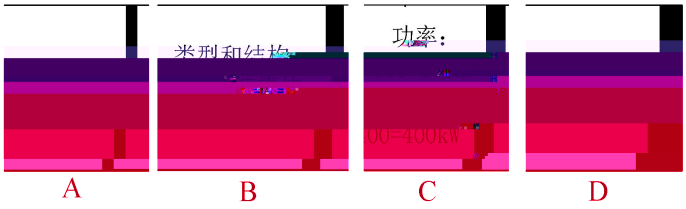
功率：
A
B
C
D

| | |
|---|---|
| | |
| | |
| | |
| | |

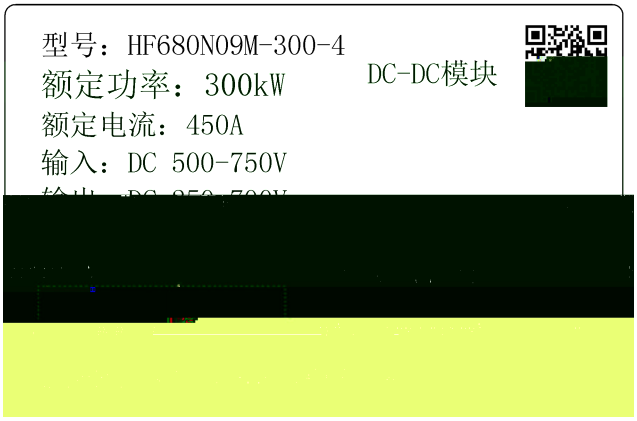
型号：HF680N09M-300-4
额定功率：300kW
额定电流：450A
输入：DC 500-750V
DC-DC模块

| | | | | | |
|---|---|---|---|---|---|
| | | | | | |
| | | | | | |
| | | | | | |
| | | | | | |
| | | | | | |

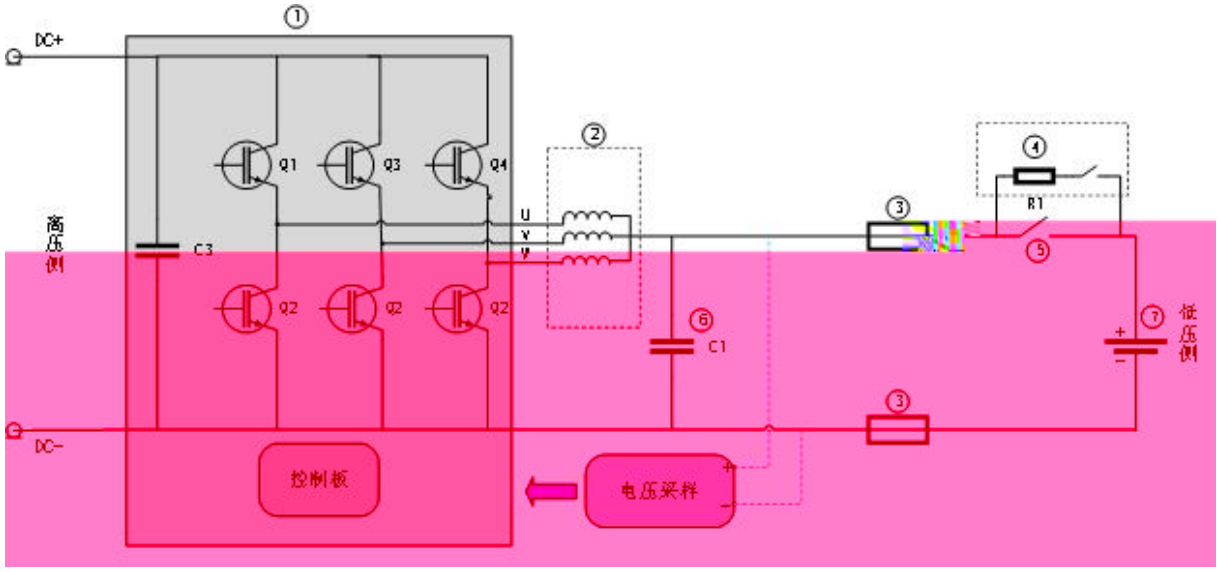
①
DC+
Q1
Q3
Q4
②
U
V
W
③
④
R1
⑤
高压侧
C3
Q2
Q2
Q2
⑥
C1
⑦
低压侧
③
DC-
控制板
电压采样

| | | | | |
|---|---|---|---|---|
| | | | | |
| | | | | |
| | | | | |
| | | | | |
| | | | | |
| | | | | |
| | | | | |

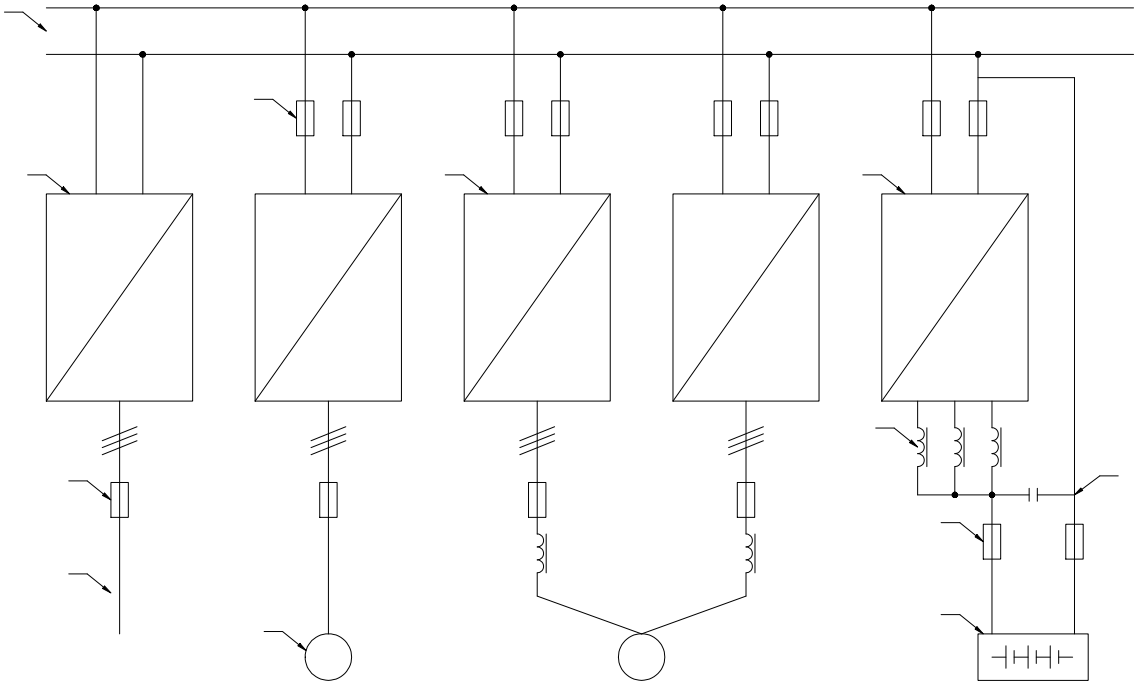

| | |
|---|---|
| | |
| | |
| | |
| | |
| | |
| | |
| | |
| | |
| | |
| | |
| | |
| | |
| | |

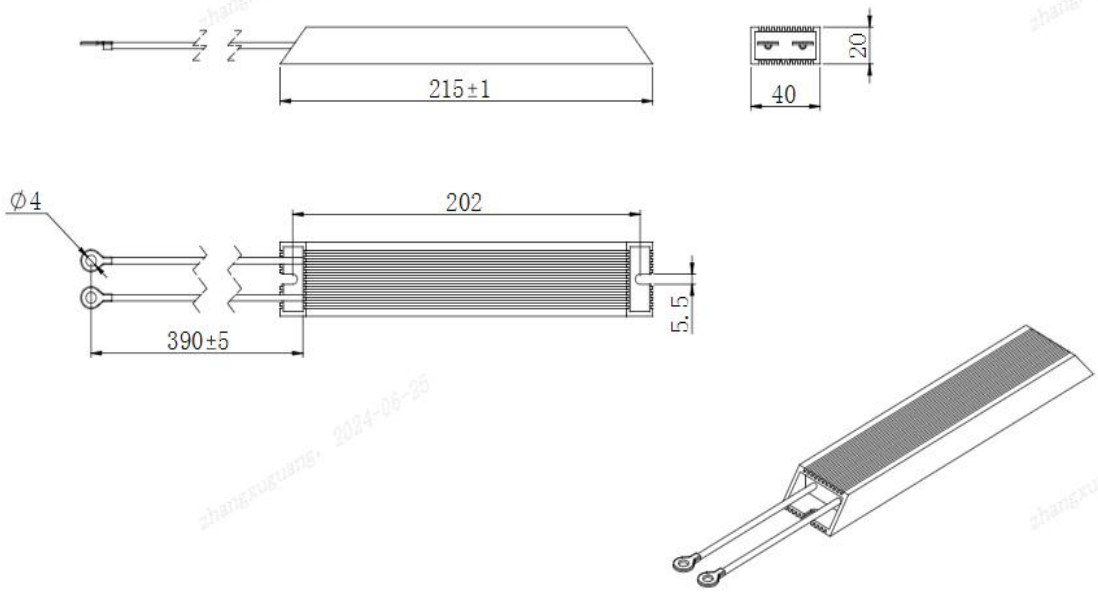


±5%（20℃）

| | | | |
|---|---|---|---|
| | | | |
| | | | |
| | | | |
| | | | |
| | | | |
| | | | |
| | | | |
| | | | |
| | | | |
| | | | |
| | | | |
| | | | |

| | | | |
|---|---|---|---|
| | | | |
| | | | |
| | | | |

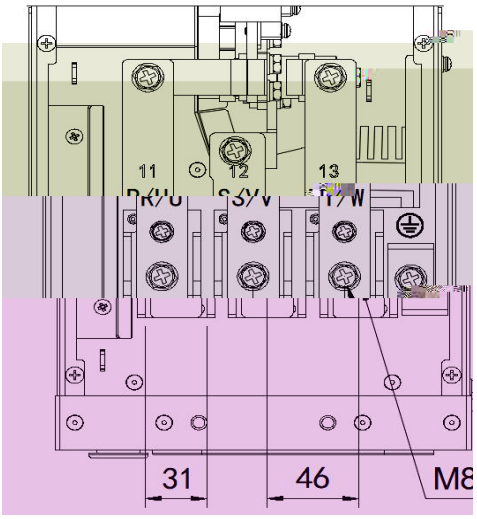
11
12
13
31
46
M8

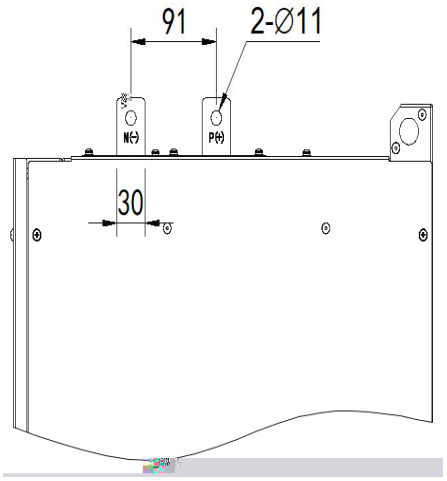
91
2-Ø11
30

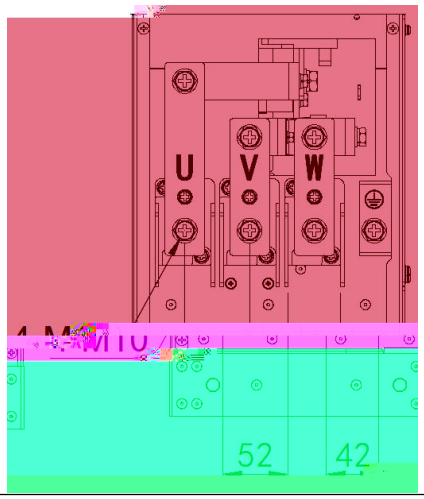
U
V
W
52
42

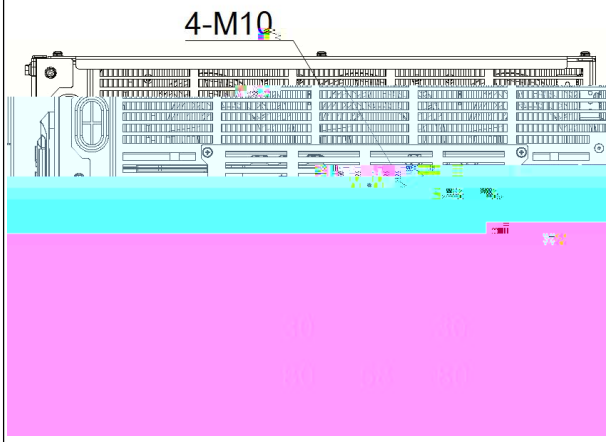
4-M10

| | |
|---|---|
| | |
| | |
| | |
| ⏚ | |

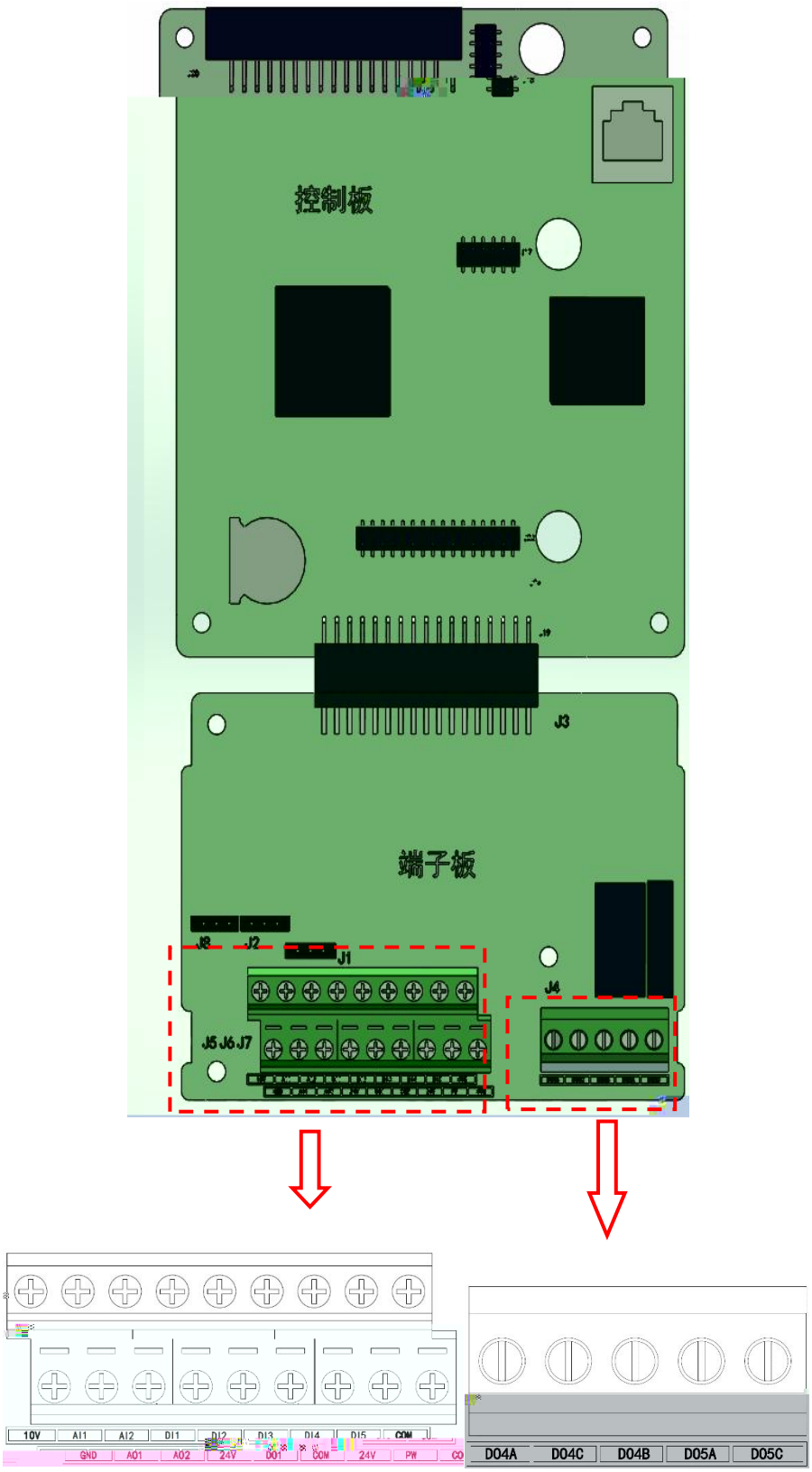
控制板
J3
端子板
J8
J2
J1
J4
J5 J6 J7
10V
AI1
AI2
DI1
DI2
DI3
DI4
DI5
COM
GND
AO1
AO2
24V
DO1
COM
24V
PW
CO
DO4A
DO4C
DO4B
DO5A
DO5C

| | | | |
|---|---|---|---|
| | | | |
| | | | |
| | | | |

| | | | |
|---|---|---|---|
| | | | |
| | | | |
| | | | |

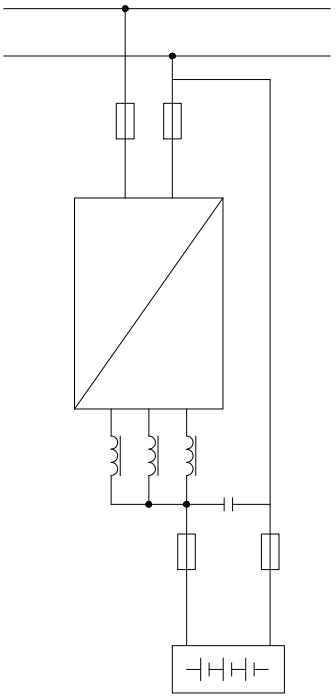

| | | |
|---|---|---|
| | | |
| | | |
| | | |
| | | |
| | | |

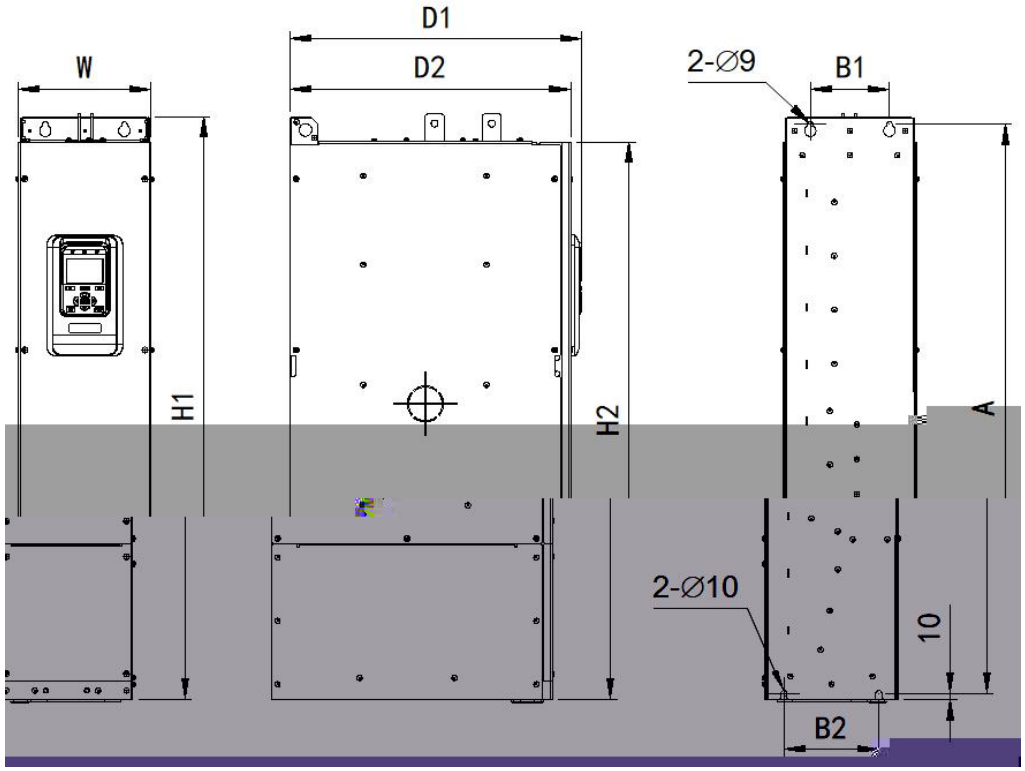
D1
D2
W
2-∅9
B1
H1
H2
A
2-∅10
10
B2

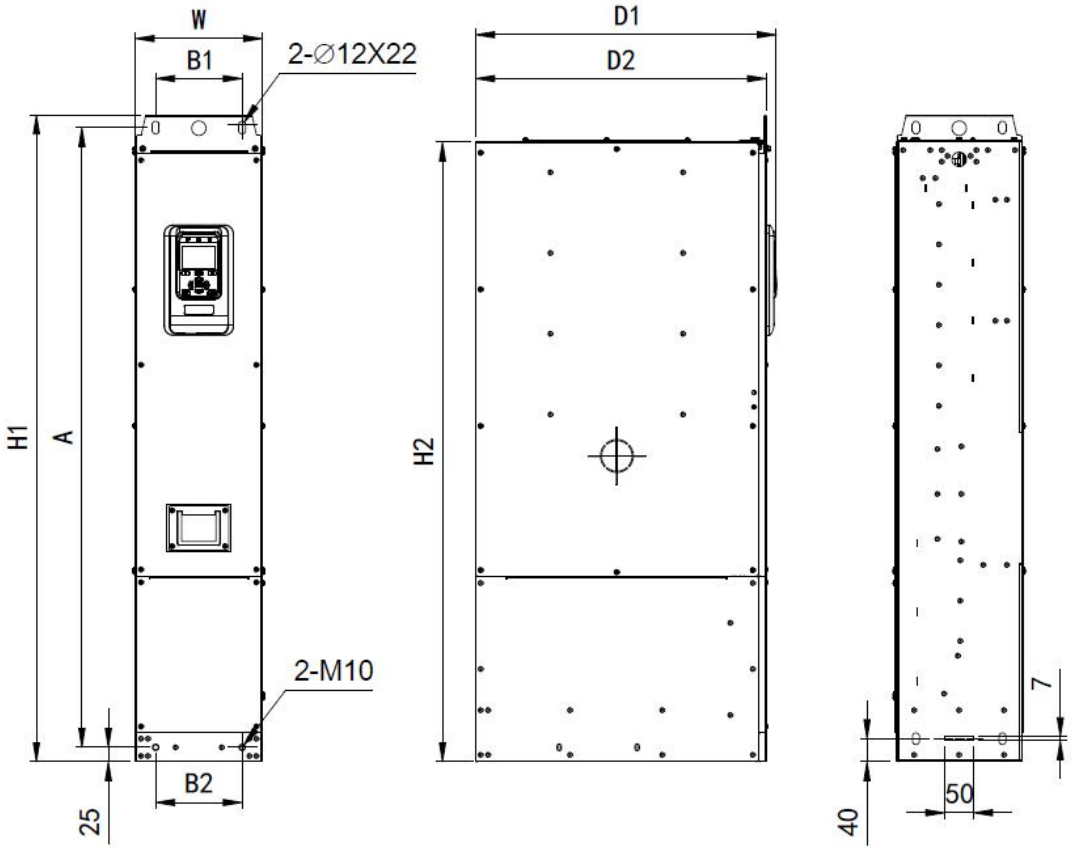
W
B1
2-∅12X22
D1
D2
H1
A
H2
2-M10
B2
25
7
50
40

| | | | | | | | | | | | |
|---|---|---|---|---|---|---|---|---|---|---|---|
| | | | | | | | | | | | |
| | | | | | | | | | | | |
| | | | | | | | | | | | |
| | | | | | | | | | | | |
| | | | | | | | | | | | |
| | | | | | | | | | | | |

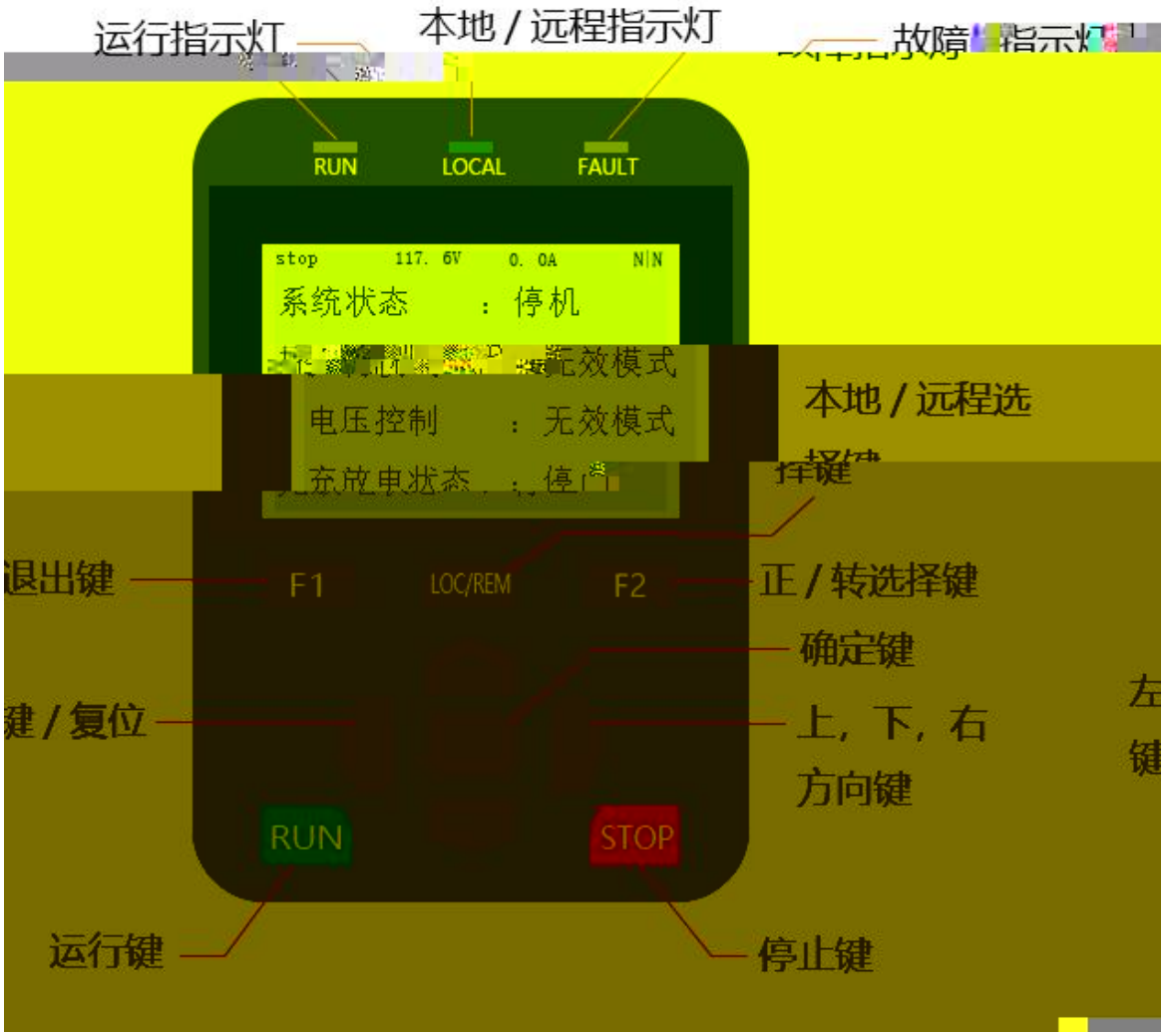
运行指示灯
本地/远程指示灯
故障
RUN
LOCAL
FAULT
stop 117.6V 0.0A N|N
系统状态 : 停机
无效模式
电压控制 : 无效模式
本地/远程选
退出键
F1
LOC/REM
F2
正/转选择键
确定键
上，下，右
方向键
RUN
STOP
运行键
停止键

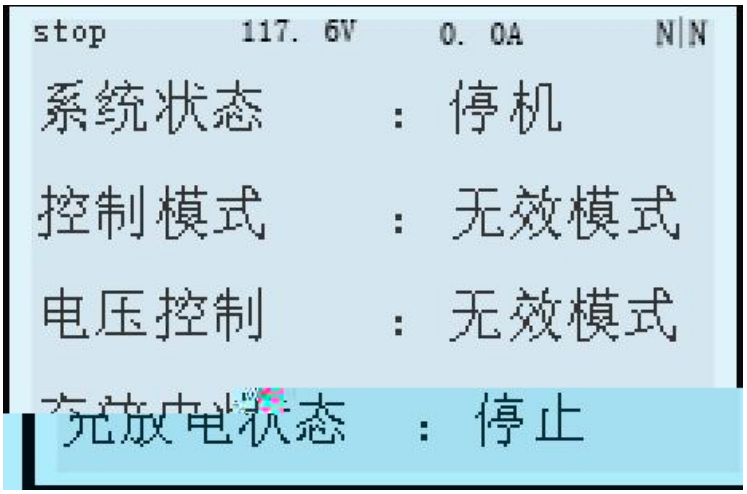
stop
117. 6V
0. 0A
N|N
系统状态 ： 停机
控制模式 ： 无效模式
电压控制 ： 无效模式
充放电状态 ： 停止

| | |
|---|---|
| | |
| | |
| | |
| | |



| | | |
|---|---|---|
| | | |
| | | |
| | | |
| | | |
| | | |
| | | |
| | | |

| | | |
|---|---|---|
| | | |
| | | |

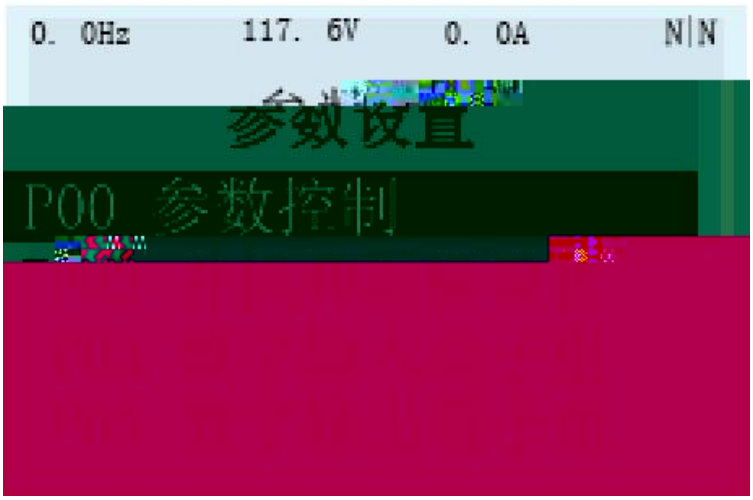
0. 0Hz
117. 6V
0. 0A
N|N
参数设置
P00 参数控制

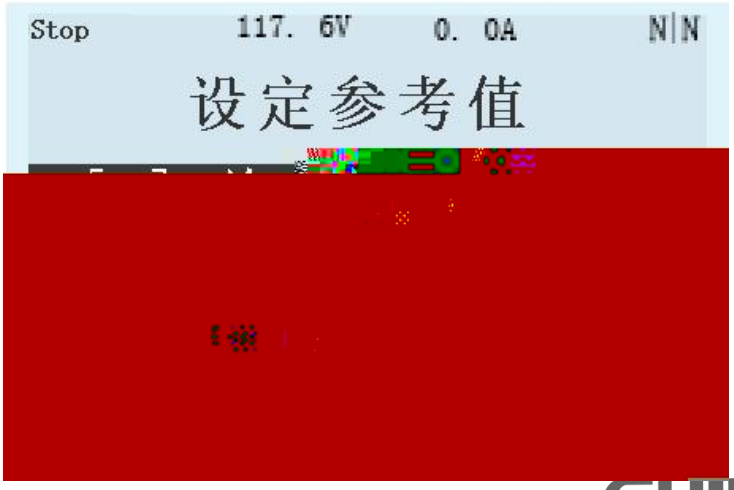
Stop
117. 6V
0. 0A
N|N
设定参考值

| | | | |
|---|---|---|---|
| | | | |
| | | | |
| | | | |
| | | | |
| | | | |
| | | | |


Stop
117. 6V
0. 0A
N|N
功能设置
[1] 参数初始化
[2] 清除故障
[3] 系统复位
[4] 参数备份到面板

| | | |
|---|---|---|
| | | |
| | | |
| | | |
| | | |
| | | |
| | | |
| | | |

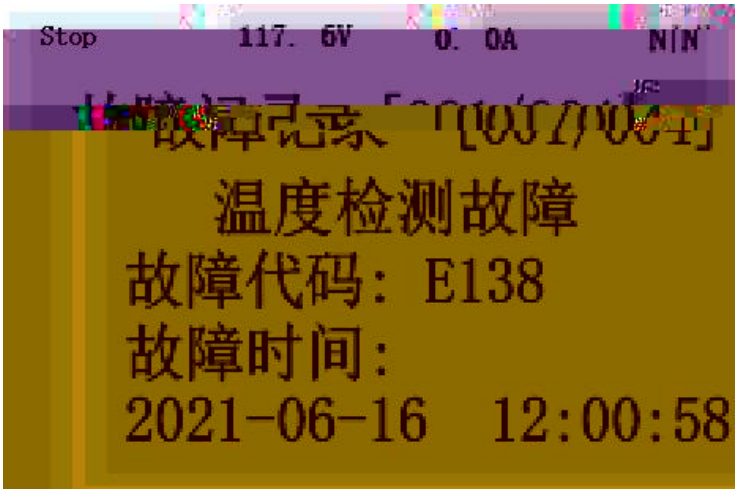
Stop
117. 6V
0. 0A
N|N
温度检测故障
故障代码：E138
故障时间：
2021-06-16 12:00:58

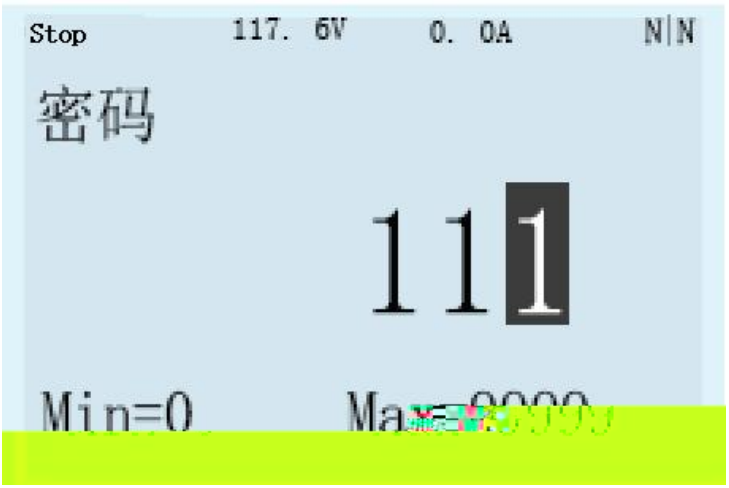
Stop
117. 6V
0. 0A
N|N
密码
111
Min=0

| | | |
|---|---|---|
| | | |
| | | |

| | | |
|---|---|---|
| | | |
| | | |

| | | |
|---|---|---|
| | | |

| | | |
|---|---|---|
| | | |
| | | |
| | | |
| | | |
| | | |

| | | |
|---|---|---|
| | | |

| | | |
|---|---|---|
| | | |

| | | |
|---|---|---|
| | | |
| | | |
| | | |
| | | |
| | | |
| | | |
| | | |
| | | |

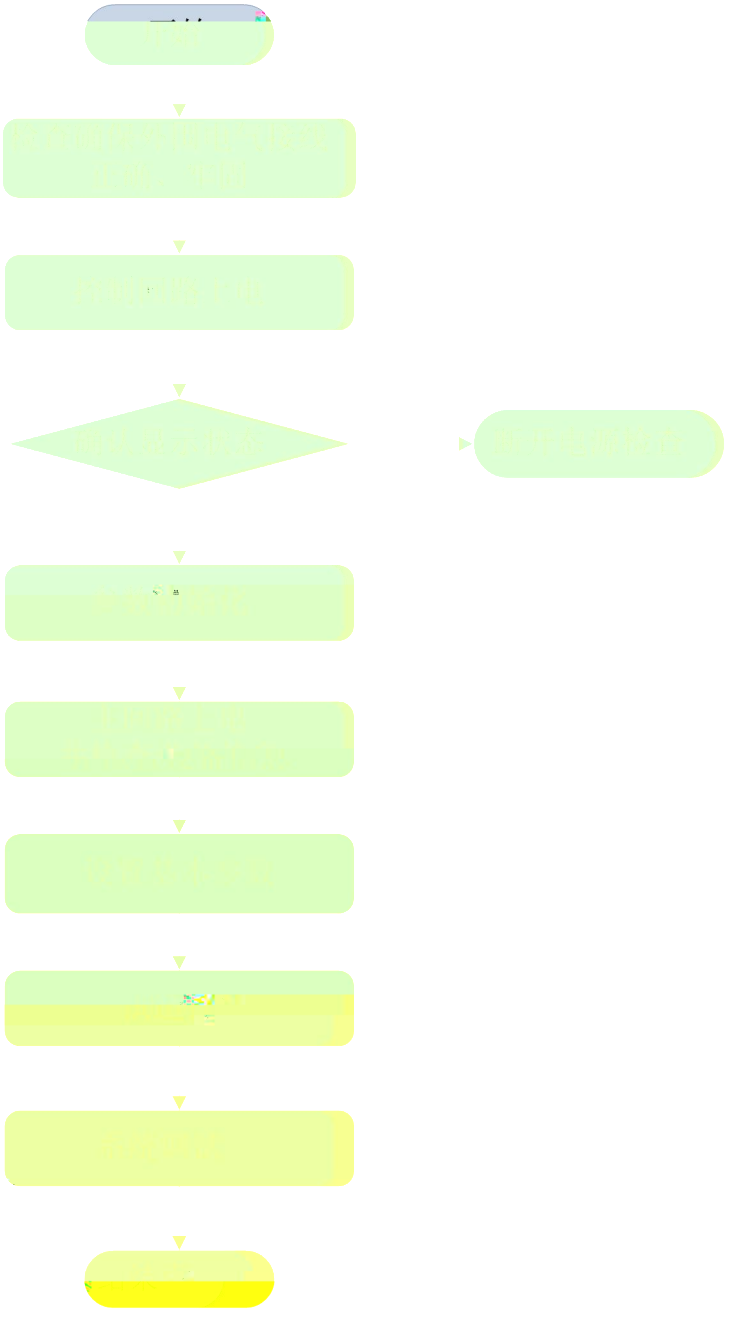



| | | |
|---|---|---|
| | | |
| | | |
| | | |
| | | |
| | | |
| | | |
| | | |
| | | |

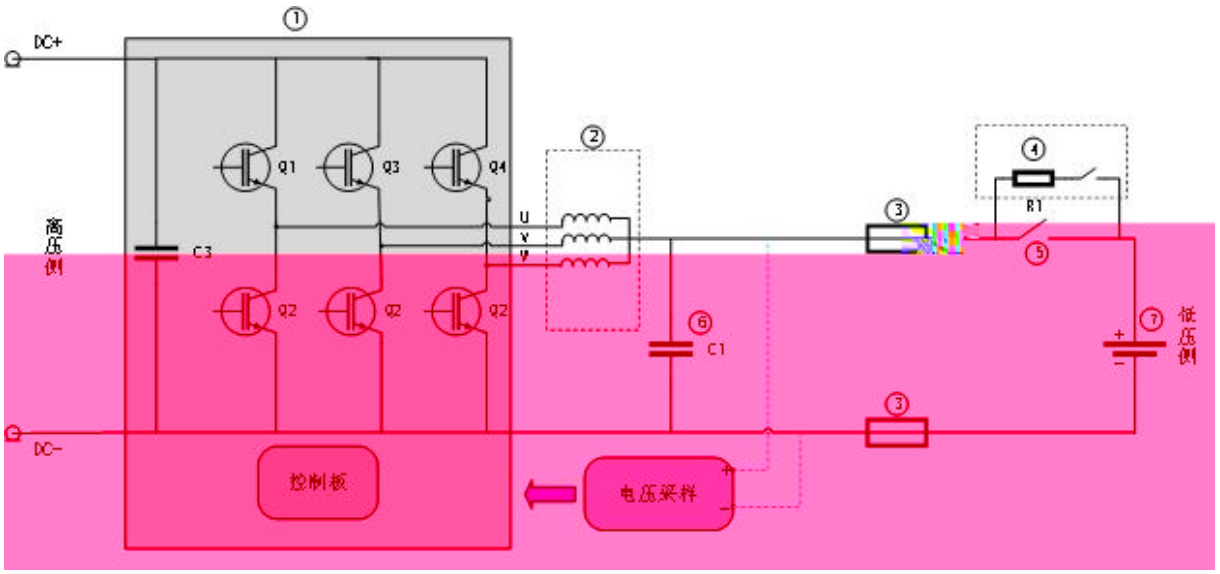
①
DC+
Q1
Q3
Q4
②
U
V
W
④
R1
③
高压侧
C3
Q2
Q2
Q2
⑤
⑥
C1
⑦
低压侧
③
DC-
控制板
电压采样

| | | |
|---|---|---|
| | | |
| | | |
| | | |
| | | |
| | | |

| | | | |
|---|---|---|---|
| | | | |
| | | | |
| | | | |
| | | | |
| | | | |
| | | | |
| | | | |
| | | | |

| | | | |
|---|---|---|---|
| | | | |
| | | | |
| | | | |
| | | | |
| | | | |
| | | | |

| | | | |
|---|---|---|---|
| | | | |
| | | | |
| | | | |
| | | | |
| | | | |
| | | | |
| | | | |
| | | | |
| | | | |
| | | | |
| | | | |
| | | | |
| | | | |
| | | | |
| | | | |

| | | | |
|---|---|---|---|
| | | | |
| | | | |
| | | | |
| | | | |
| | | | |
| | | | |
| | | | |
| | | | |
| | | | |
| | | | |

| | | | |
|---|---|---|---|
| | | | |

| | | | |
|---|---|---|---|
| | | | |
| | | | |
| | | | |
| | | | |
| | | | |
| | | | |
| | | | |

| | | | |
|---|---|---|---|
| | | | |
| | | | |
| | | | |
| | | | |
| | | | |
| | | | |
| | | | |
| | | | |
| | | | |
| | | | |
| | | | |
| | | | |
| | | | |
| | | | |

| | | | | |
|---|---|---|---|---|
| | | | | |
| | | | | |
| | | | | |
| | | | | |
| | | | | |

| | | | |
|---|---|---|---|
| | | | |
| | | | |
| | | | |
| | | | |

| | | |
|---|---|---|
| | | |

| | | | | |
|---|---|---|---|---|
| | | | | |
| | | | | |
| | | | | |
| | | | | |
| | | | | |
| | | | | |
| | | | | |
| | | | | |
| | | | | |
| | | | | |

| | | | | |
|---|---|---|---|---|
| | | | | |
| | | | | |
| | | | | |
| | | | | |
| | | | | |
| | | | | |
| | | | | |
| | | | | |
| | | | | |
| | | | | |

| | | | | |
|---|---|---|---|---|
| | | | | |
| | | | | |
| | | | | |
| | | | | |
| | | | | |
| | | | | |
| | | | | |
| | | | | |
| | | | | |
| | | | | |

| | | |
|---|---|---|
| | | |
| | | |
| | | |
| | | |

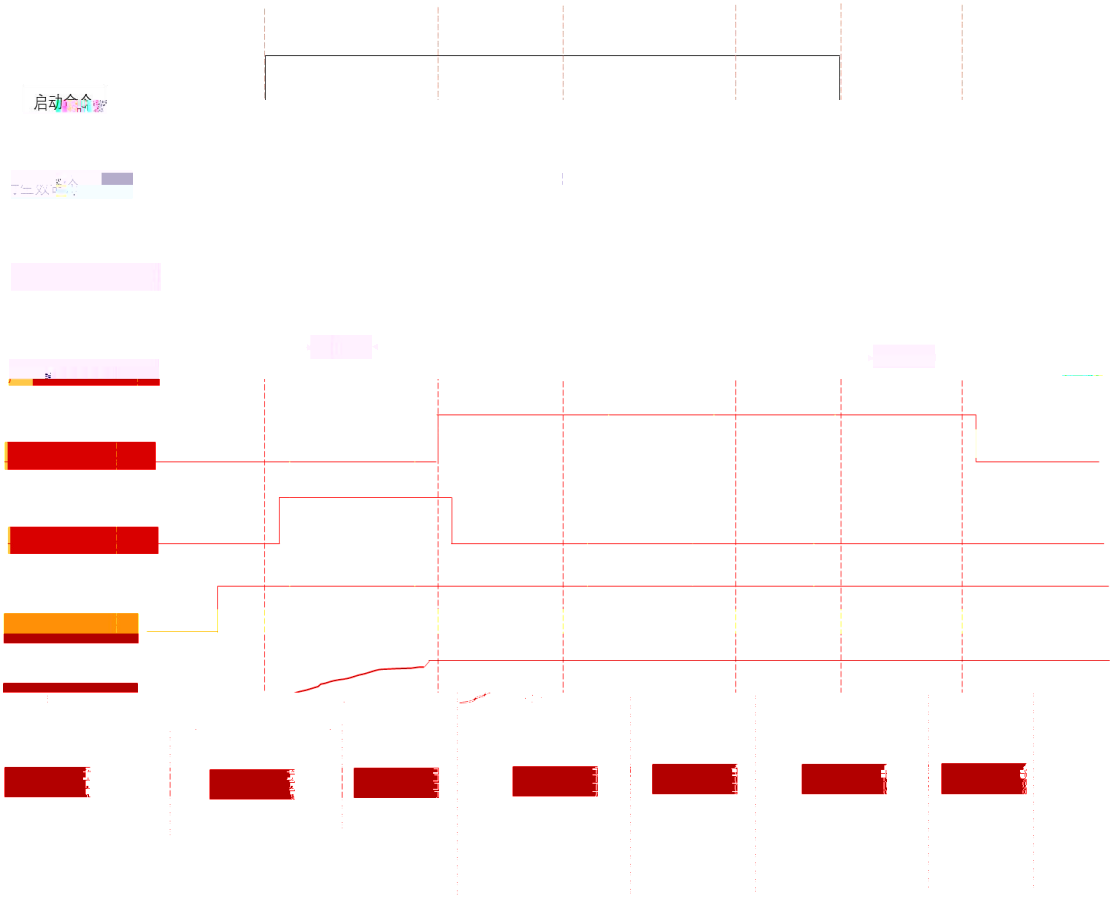

1>

2>

3>

4>

5>

| | | | |
|---|---|---|---|
| | | | |
| | | | |
| | | | |
| | | | |
| | | | |
| | | | |

| | | | |
|---|---|---|---|
| | | | |
| | | | |
| | | | |
| | | | |
| | | | |
| | | | |
| | | | |
| | | | |
| | | | |

| | | | |
|---|---|---|---|
| | | | |
| | | | |
| | | | |
| | | | |
| | | | |
| | | | |
| | | | |
| | | | |
| | | | |

| | | |
|---|---|---|
| | | |
| | | |
| | | |
| | | |
| | | |
| | | |
| | | |

| | | |
|---|---|---|
| | | |
| | | |
| | | |
| | | |
| | | |

| | | |
|---|---|---|
| | | |
| | | |

| | | |
|---|---|---|
| | | |
| | | |
| | | |
| | | |
| | | |
| | | |
| | | |
| | | |
| | | |
| | | |

| | | |
|---|---|---|
| | | |
| | | |
| | | |
| | | |
| | | |

- 

- 

| | | |
|---|---|---|
| | | |
| | | |
| | | |
| | | |
| | | |

| | | |
|---|---|---|
| | | |

- 

| | | |
|---|---|---|
| | | |
| | | |
| | | |
| | | |

| | |
|---|---|
| | |

×

| | | |
|---|---|---|
| | | |
| | | |
| | | |
| | | |
| | | |
| | | |

- ◆
- ◆
- ◆
- ◆

| | | |
|---|---|---|
| | | |
| | | |

| | | |
|---|---|---|
| | | |
| | | |

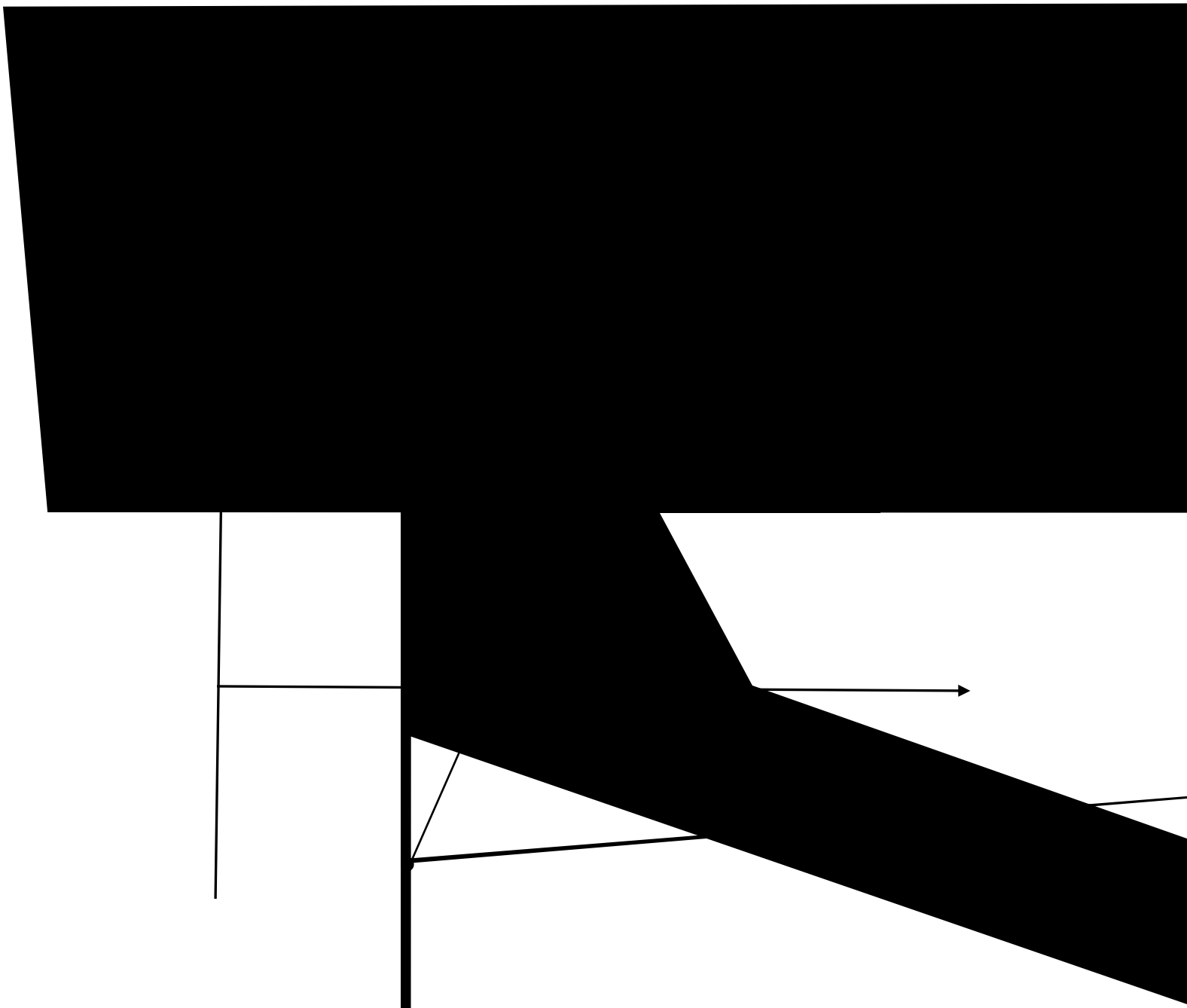

| | | |
|---|---|---|
| | | |
| | | |
| | | |

| | | |
|---|---|---|
| | | |
| | | |
| | | |
| | | |
| | | |
| | | |
| | | |
| | | |
| | | |

| | | |
|---|---|---|
| | | |

| | | |
|---|---|---|
| | | |
| | | |
| | | |
| | | |
| | | |

| | | | |
|---|---|---|---|
| | | | |
| | | | |
| | | | |
| | | | |
| | | | |
| | | | |
| | | | |
| | | | |

| | | | |
|---|---|---|---|
| | | | |
| | | | |
| | | | |
| | | | |

| | | | |
|---|---|---|---|
| | | | |
| | | | |
| | | | |
| | | | |
| | | | |
| | | | |
| | | | |
| | | | |
| | | | |
| | | | |
| | | | |
| | | | |
| | | | |
| | | | |
| | | | |

| | | | |
|---|---|---|---|
| | | | |
| | | | |
| | | | |
| | | | |
| | | | |

| | | | |
|---|---|---|---|
| | | | |
| | | | |
| | | | |
| | | | |
| | | | |
| | | | |
| | | | |
| | | | |
| | | | |
| | | | |
| | | | |

| | | | |
|---|---|---|---|
| | | | |
| | | | |
| | | | |

| | | |
|---|---|---|
| | | |
| | | |
| | | |
| | | |

| | | |
|---|---|---|
| | | |
| | | |
| | | |
| | | |
| | | |
| | | |
| | | |
| | | |
| | | |
| | | |
| | | |
| | | |
| | | |
| | | |

| | | | |
|---|---|---|---|
| | | | |

| | |
|---|---|
| | |
| | |
| | |
| | |
| | |
| | |
| | |
| | |
| | |
| | |

| | | | | |
|---|---|---|---|---|
| | | | | |
| | | | | |
| | | | | |
| | | | | |
| | | | | |
| | | | | |
| | | | | |
| | | | | |

| | | |
|---|---|---|
| | | |
| | | |
| | | |
| | | |
| | | |
| | | |
| | | |
| | | |
| | | |
| | | |
| | | |
| | | |
| | | |
| | | |
| | | |

| | | | | |
|---|---|---|---|---|
| | | | | |
| | | | | |
| | | | | |
| | | | | |
| | | | | |

| | | |
|---|---|---|
| | | |
| | | |
| | | |
| | | |

| | | | | |
|---|---|---|---|---|
| | | | | |
| | | | | |
| | | | | |
| | | | | |
| | | | | |
| | | | | |
| | | | | |
| | | | | |
| | | | | |
| | | | | |
| | | | | |
| | | | | |
| | | | | |
| | | | | |
| | | | | |

| | | | | |
|---|---|---|---|---|
| | | | | |
| | | | | |

| | | |
|---|---|---|
| | | |
| | | |
| | | |
| | | |
| | | |
| | | |
| | | |
| | | |

| | | | | |
|---|---|---|---|---|
| | | | | |
| | | | | |
| | | | | |

| | | | | |
|---|---|---|---|---|
| | | | | |
| | | | | |
| | | | | |
| | | | | |

| | | | | |
|---|---|---|---|---|
| | | | | |
| | | | | |
| | | | | |
| | | | | |
| | | | | |
| | | | | |
| | | | | |
| | | | | |
| | | | | |
| | | | | |
| | | | | |
| | | | | |
| | | | | |
| | | | | |
| | | | | |
| | | | | |
| | | | | |

| | | | | |
|---|---|---|---|---|
| | | | | |

| | |
|---|---|
| | |

| | | | | |
|---|---|---|---|---|
| | | | | |
| | | | | |
| | | | | |
| | | | | |
| | | | | |
| | | | | |

| | | | | |
|---|---|---|---|---|
| | | | | |
| | | | | |
| | | | | |

| | | | | |
|---|---|---|---|---|
| | | | | |
| | | | | |
| | | | | |
| | | | | |
| | | | | |

| | | | | |
|---|---|---|---|---|
| | | | | |
| | | | | |

| | | | | |
|---|---|---|---|---|
| | | | | |
| | | | | |
| | | | | |

| | | | | |
|---|---|---|---|---|
| | | | | |
| | | | | |
| | | | | |
| | | | | |
| | | | | |
| | | | | |
| | | | | |
| | | | | |
| | | | | |
| | | | | |
| | | | | |
| | | | | |
| | | | | |
| | | | | |
| | | | | |
| | | | | |
| | | | | |
| | | | | |
| | | | | |

| | | | | |
|---|---|---|---|---|
| | | | | |
| | | | | |
| | | | | |
| | | | | |
| | | | | |
| | | | | |
| | | | | |
| | | | | |
| | | | | |
| | | | | |
| | | | | |
| | | | | |
| | | | | |

| | | | | |
|---|---|---|---|---|
| | | | | |
| | | | | |
| | | | | |
| | | | | |
| | | | | |
| | | | | |
| | | | | |
| | | | | |
| | | | | |

| | | | | |
|---|---|---|---|---|
| | | | | |
| | | | | |
| | | | | |
| | | | | |

| | |
|---|---|
| | |

| | |
|---|---|
| | |
| | |
| | |
| | |
| | |
| | |
| | |
| | |
| | |
| | |
| | |
| | |
| | |
| | |
| | |
| | |

| | |
|---|---|
| | |
| | |
| | |
| | |
| | |
| | |
| | |
| | |
| | |
| | |
| | |
| | |
| | |
| | |
| | |
| | |

| | |
|---|---|
| | |
| | |
| | |
| | |
| | |
| | |
| | |
| | |
| | |
| | |

| | | | |
|---|---|---|---|
| | | | |
| | | | |
| | | | |
| | | | |
| | | | |
| | | | |
| | | | |
| | | | |
| | | | |
| | | | |
| | | | |
| | | | |
| | | | |

| | | | |
|---|---|---|---|
| | | | |

| | | |
|---|---|---|
| | | |
| | | |
| | | |
| | | |
| | | |
| | | |
| | | |
| | | |

| | | |
|---|---|---|
| | | |
| | | |
| | | |
| | | |
| | | |
| | | |
| | | |
| | | |
| | | |
| | | |
| | | |
| | | |
| | | |
| | | |
| | | |
| | | |
| | | |
| | | |

| | | |
|---|---|---|
| | | |
| | | |

| | | |
|---|---|---|
| | | |
| | | |
| | | |
| | | |
| | | |
| | | |
| | | |
| | | |





| | | |
|---|---|---|
| | | |
| | | |
| | | |
| | | |

| | | |
|---|---|---|
| | | |
| | | |
| | | |
| | | |
| | | |
| | | |

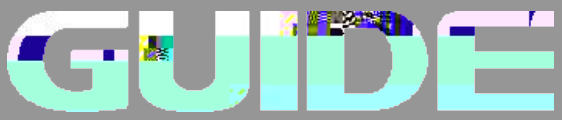
GUIDE